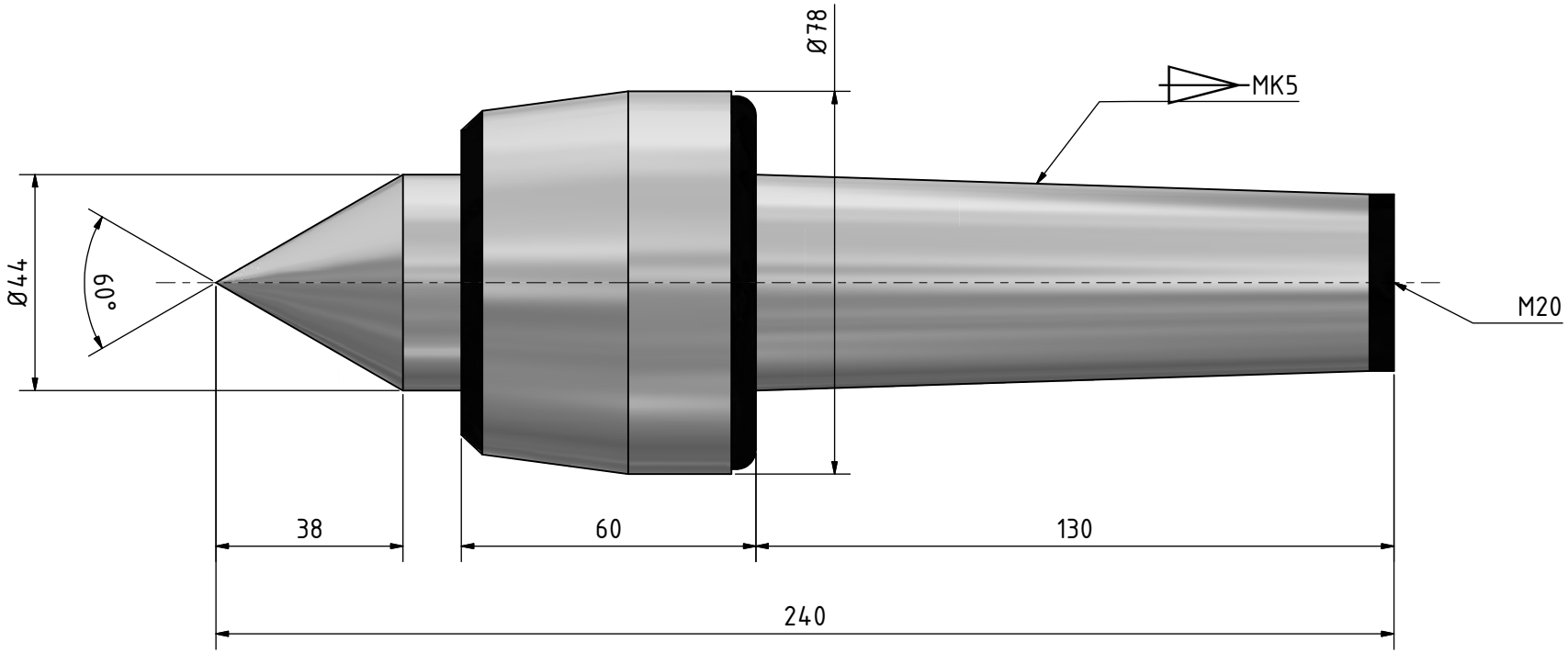

Max. 3000 rpm.

					Datum	Name
				Gezeichnet	08.06.2016	a.schell
				Kontrolliert		
				Norm		
Status	Änderungen	Datum	Name			

OPTIMUM® MASCHINEN - GERMANY

Mitlaufende Körnerspitze MK5

3440705

1

A3